## VÁLVULA ESFERA LATÃO PASSAGEM REDUZIDA

A Válvula de Esfera Latão possui corpo em peça única com tampa roscada em uma das extremidades, minimizando pontos de fuga do fluido e oferecendo segurança absoluta com vedação estanque.

Acionamento manual por alavanca de 1/4 de volta (90°), que reduz os tempos de abertura e fechamento da válvula. Vedações em PTFE. Extremidades com roscas BSP (Fêmea x Fêmea). Haste à prova de expulsão, oferecendo maior segurança quando em operação e manutenção da gaveta.

As válvulas poderão ser utilizadas somente para rede de água.

### INFORMACÕES TÉCNICAS:

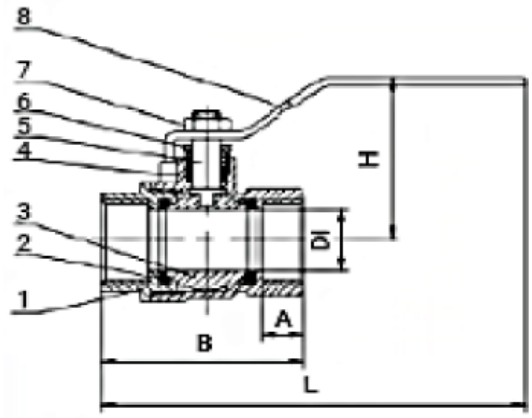


| REFERÊNCIA | TAMANHO | PASSAGEM (DI) | A | B | H | L |
|---|---|---|---|---|---|---|
| 19274 | 2.1/2" | 58 | 22 | 124 | 113 | 305 |
| 18868 | 3" | 70 | 22 | 137 | 122 | 316 |
| 19384 | 4" | 90 | 25 | 165 | 137 | 328 |

Observação: Todas as dimensões da tabela em milímetros

### CARACTERÍSTICAS:

| | |
|---|---|
| Rosca de entrada | BSPP (NBR NM-ISO 7-1) |
| Rosca de saída | BSPP (NBR NM-ISO 7-1) |
| Temperatura de trabalho | - 20°C a 120°C |
| Material da haste | Latão |
| Material da alavanca | Aço |
| Material da vedação (sede) | Teflon (PTFE) |
| Material do corpo monobloco | Latão niquelado (NBR 14788:2001) |
| Classe | PN-25 |
| Garantia | 5 anos |

V.BR.1.0.1

SEGURIMAX INDÚSTRIA, IMPORTADORA E EXPORTADORA LTDA
Rua Margarida Zimmermann, 222 - Bela Vista - CEP 89111-094 - Gaspar, SC Fone: (47) 3703-1888 - sac@segurimax.com.br - www.segurimax.com.br